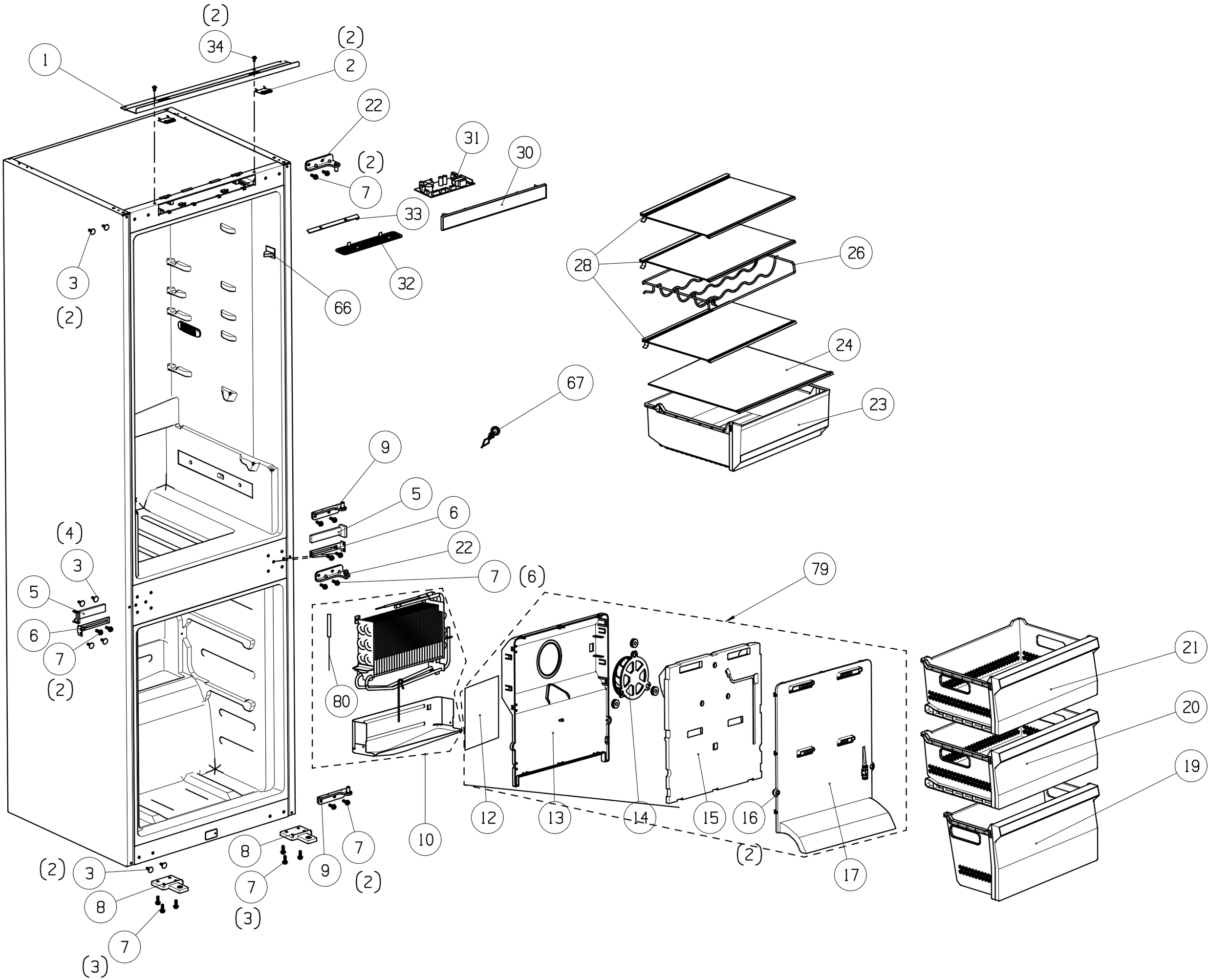
(2)
34
(2)
2
1
22
31
30
(2)
7
33
32
66
3
(2)
28
26
24
67
23
9
5
6
22
(4)
3
5
6
7
(2)
7
(6)
79
80
21
20
19
12
13
14
15
16
(2)
17
10
8
7
9
7
(2)
(2)
3
8
7
(3)
7
(3)

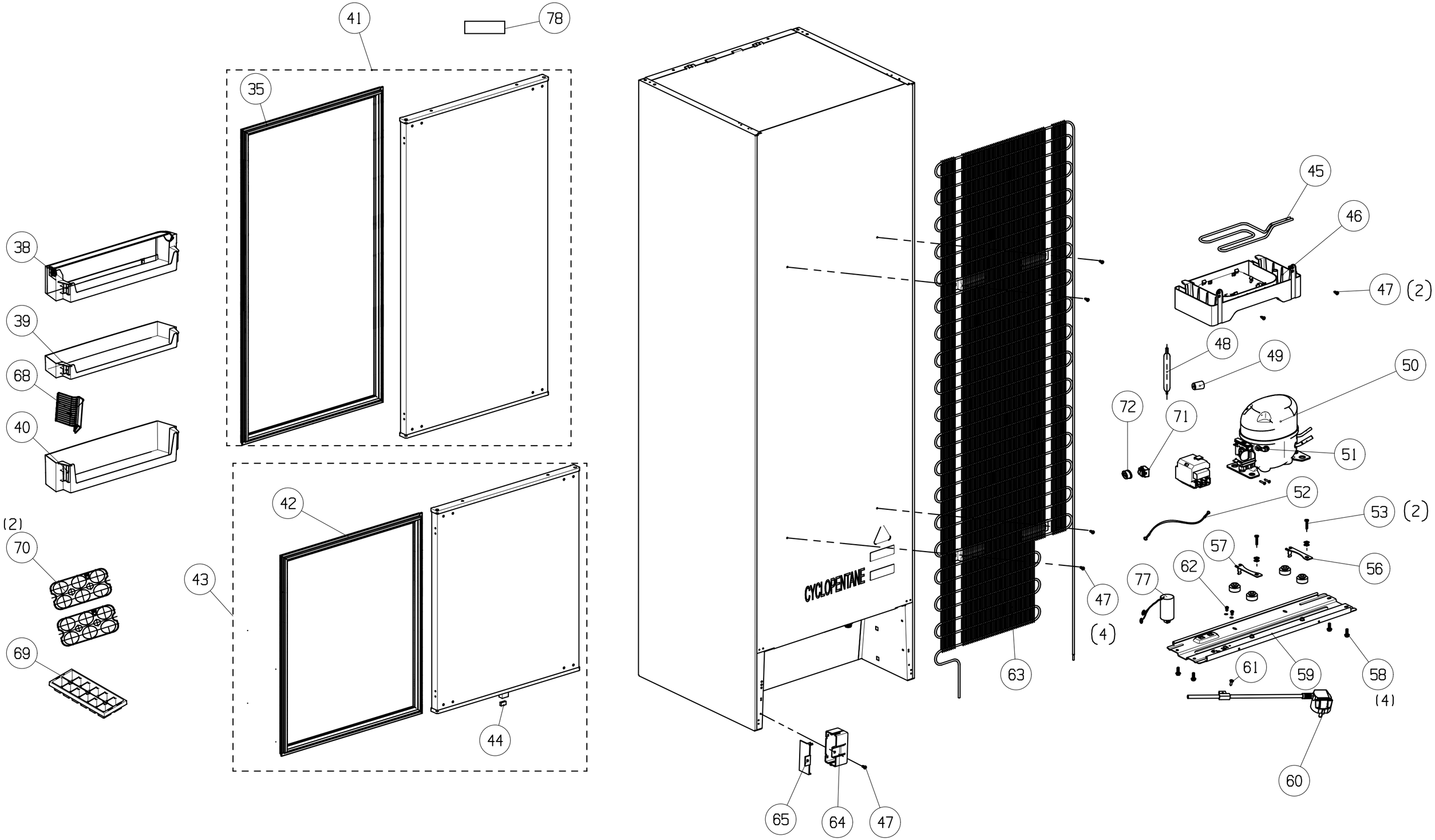
41
78
35
38
39
68
40
(2)
70
69
42
43
44
CYCLOPENTANE
45
46
47 (2)
48
49
50
72
71
51
52
53 (2)
57
62
56
77
47
(4)
63
61
59
58
(4)
60
65
64
47